Breadboard Logic Probe
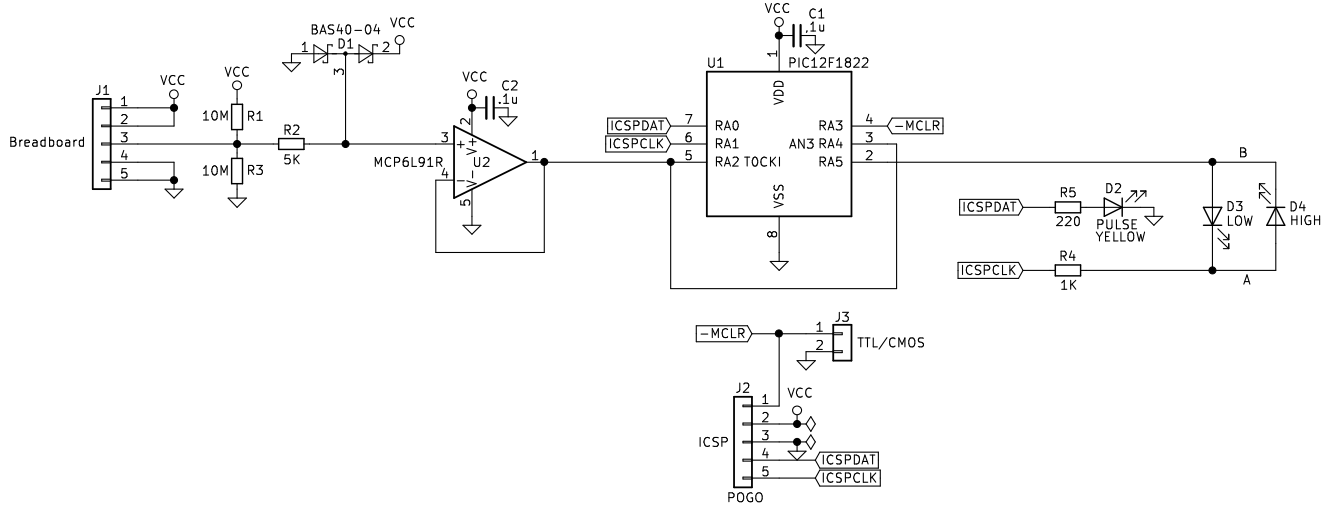
2018.12.31
2019.04.13 Revisoin A